第６４回　南九州四県対抗バスケットボール選手権大会　宮崎県予選

《日時・場所》

平成２１年３月１５日（日）・２１日（土）・２２日（日）

１５日（日）；宮崎市体育館（Ａ／Ｂ）・宮崎県体育館（Ｃ／Ｄ）

２１日（土）；天ヶ城体育館（Ｅ／Ｆ）

２２日（日）；宮崎市体育館（Ａ／Ｂ）

■男子組合せ

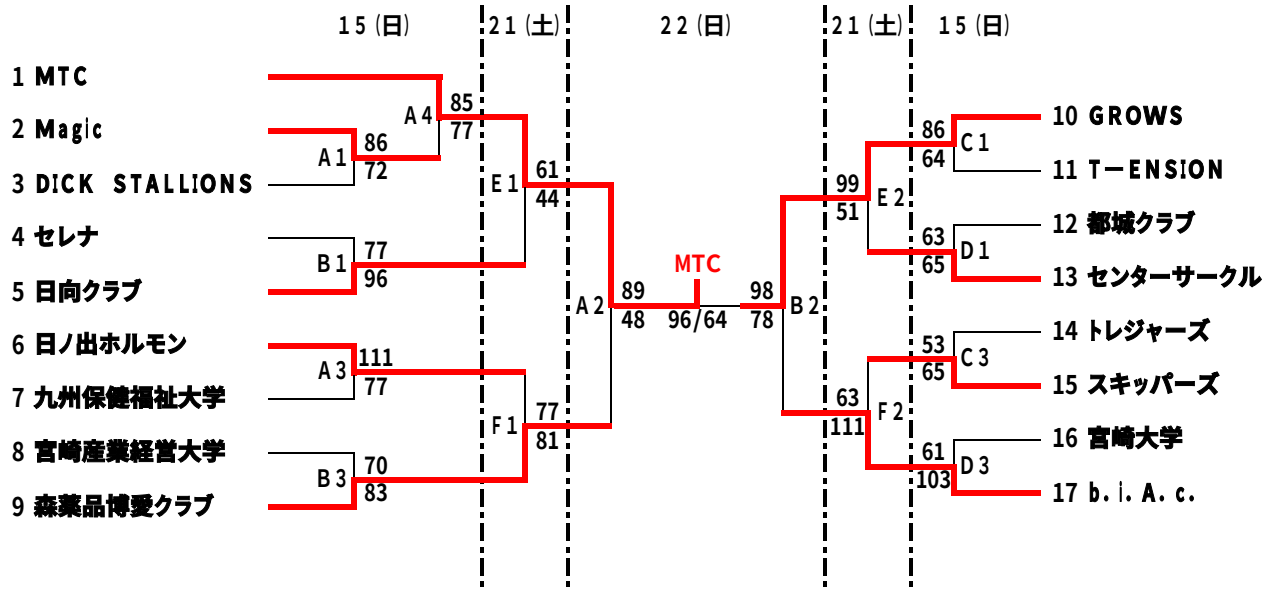

■女子組合せ

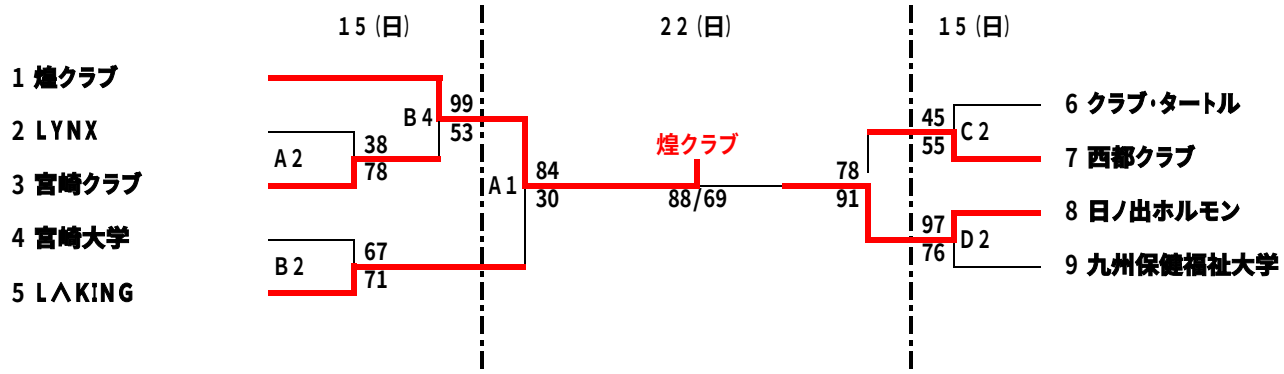

＊男女とも優勝ﾁｰﾑは、4月に行われる本大会（宮崎県）へ出場